会签	总图		结构		通信信息		暖通空调	
	建筑		电气		给水排水			

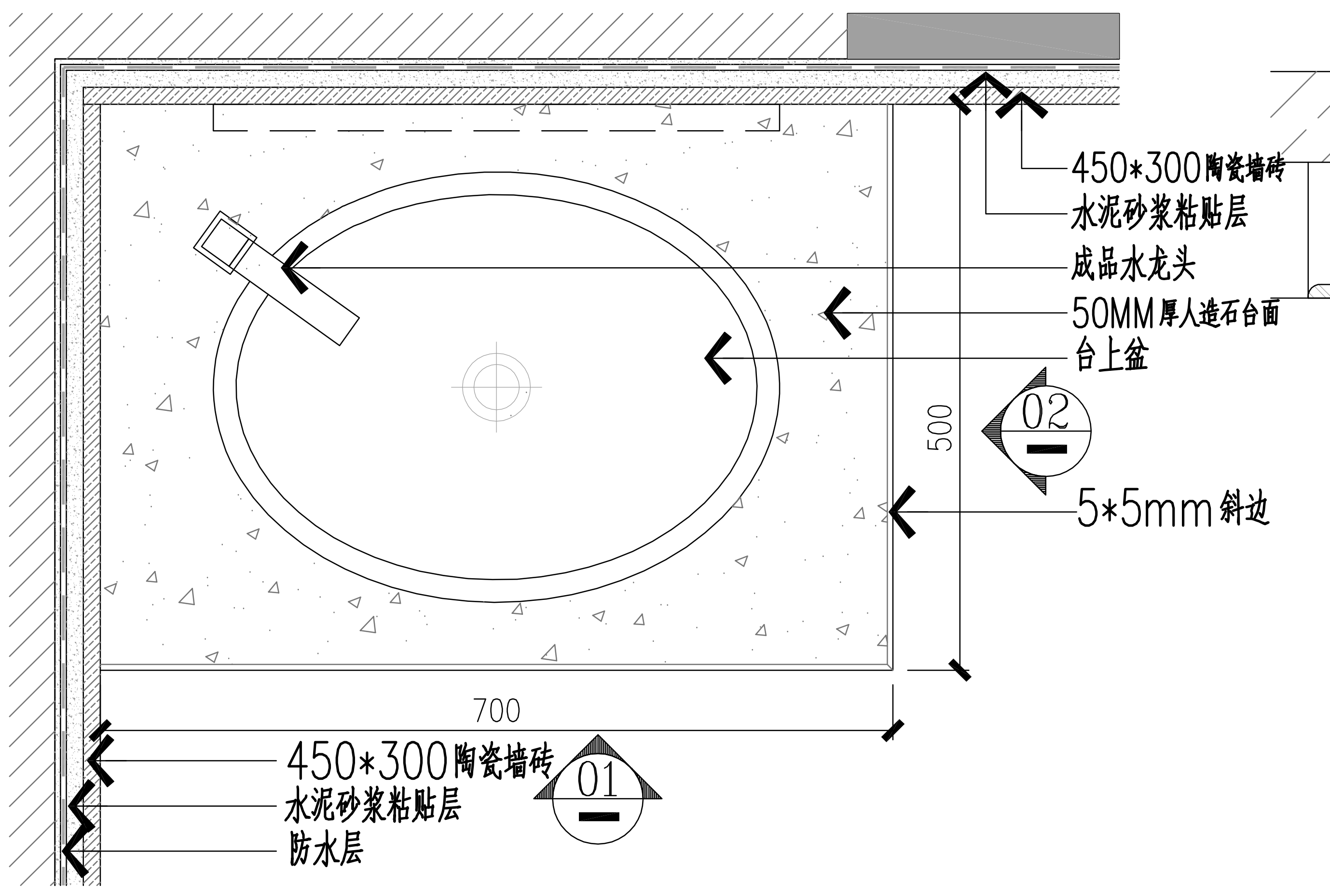
450*300陶瓷墙砖
水泥砂浆粘贴层
成品水龙头
50MM厚人造石台面
台上盆
02
500
5*5mm斜边
700
450*300陶瓷墙砖
水泥砂浆粘贴层
防水层
01

A 大样图 1:2

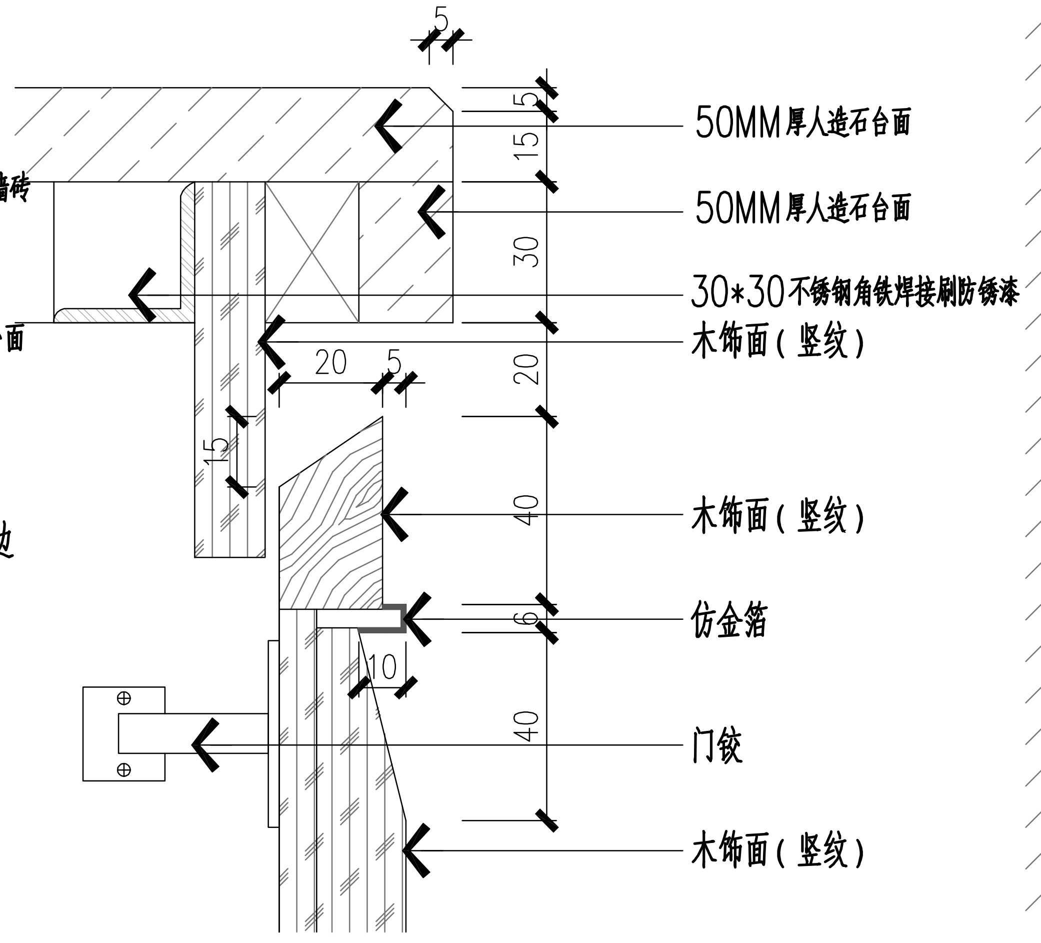
5
5
15
30
20
20
5
15
40
6
10
40
50MM厚人造石台面
50MM厚人造石台面
30*30不锈钢角铁焊接刷防锈漆
木饰面(竖纹)
木饰面(竖纹)
仿金箔
门铰
木饰面(竖纹)

B 大样图 1:2

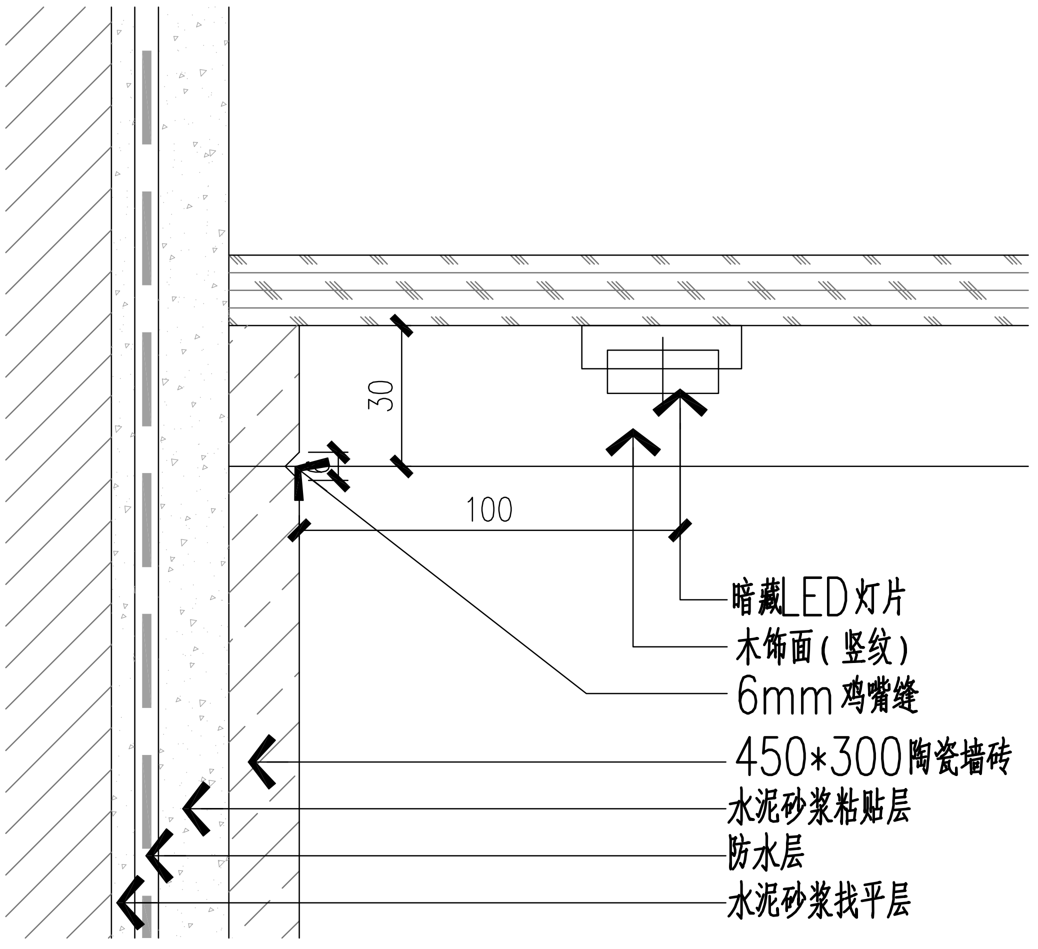
30
100
暗藏LED灯片
木饰面(竖纹)
6mm鸡嘴缝
450*300陶瓷墙砖
水泥砂浆粘贴层
防水层
水泥砂浆找平层

平面图 1:8

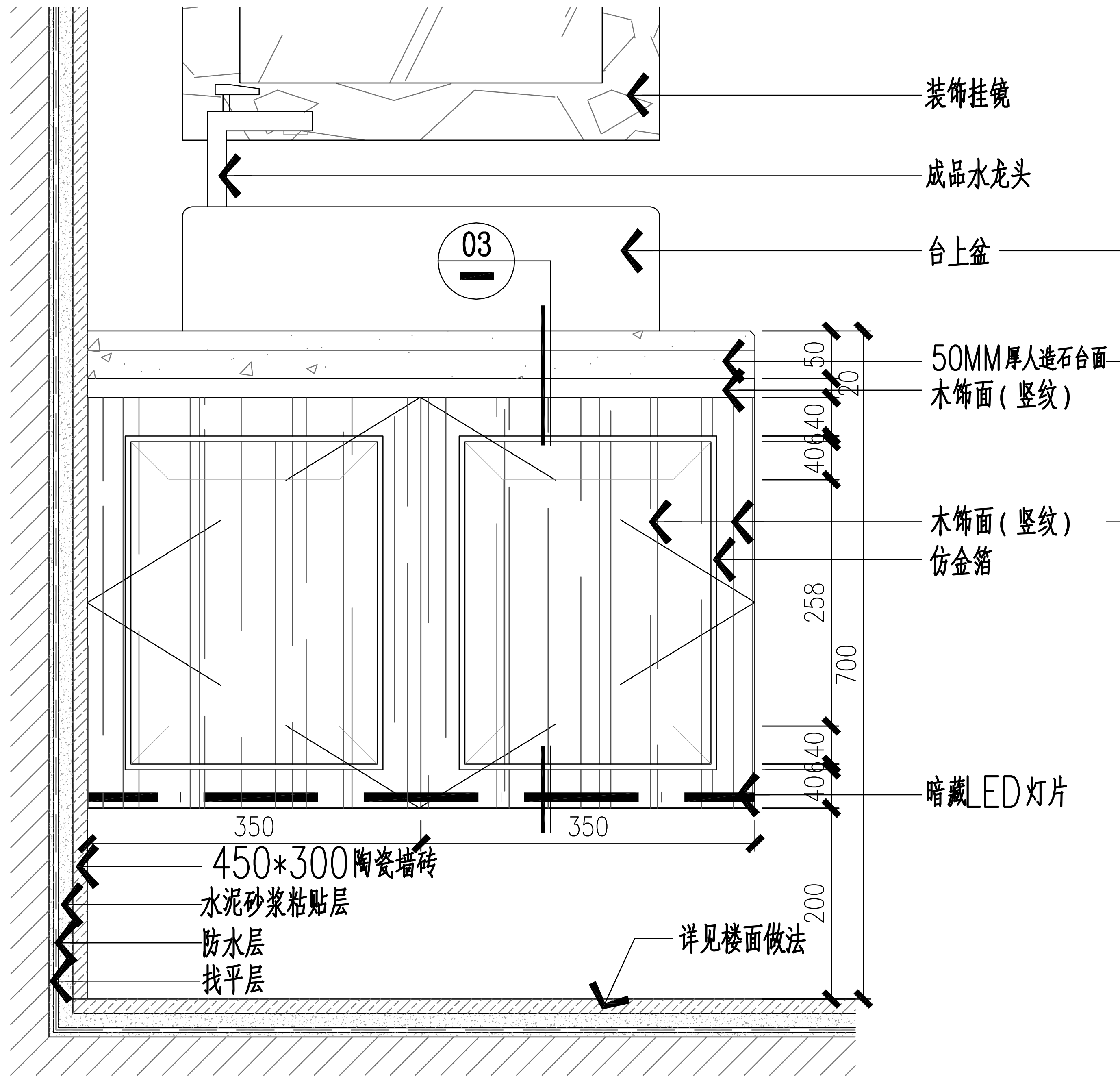
装饰挂镜
成品水龙头
03
台上盆
50MM厚人造石台面
木饰面(竖纹)
木饰面(竖纹)
仿金箔
暗藏LED灯片
50
20
40
6
40
258
700
40
6
40
200
350
350
450*300陶瓷墙砖
水泥砂浆粘贴层
防水层
找平层
详见楼面做法

01 EL-12 正立面图 1:8

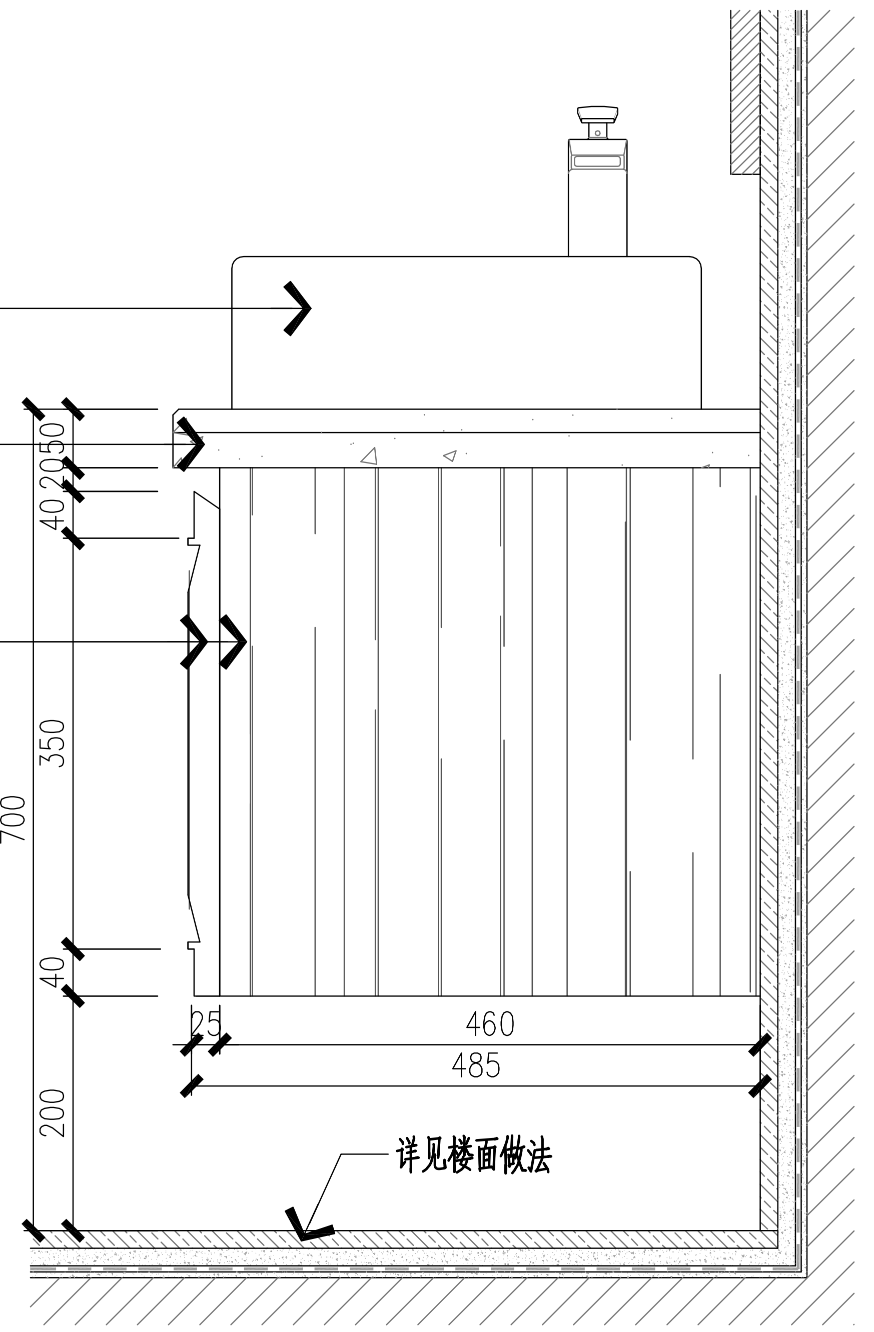
50
20
40
40
350
700
40
200
25
460
485
详见楼面做法

02 洗手台侧立面图 1:8

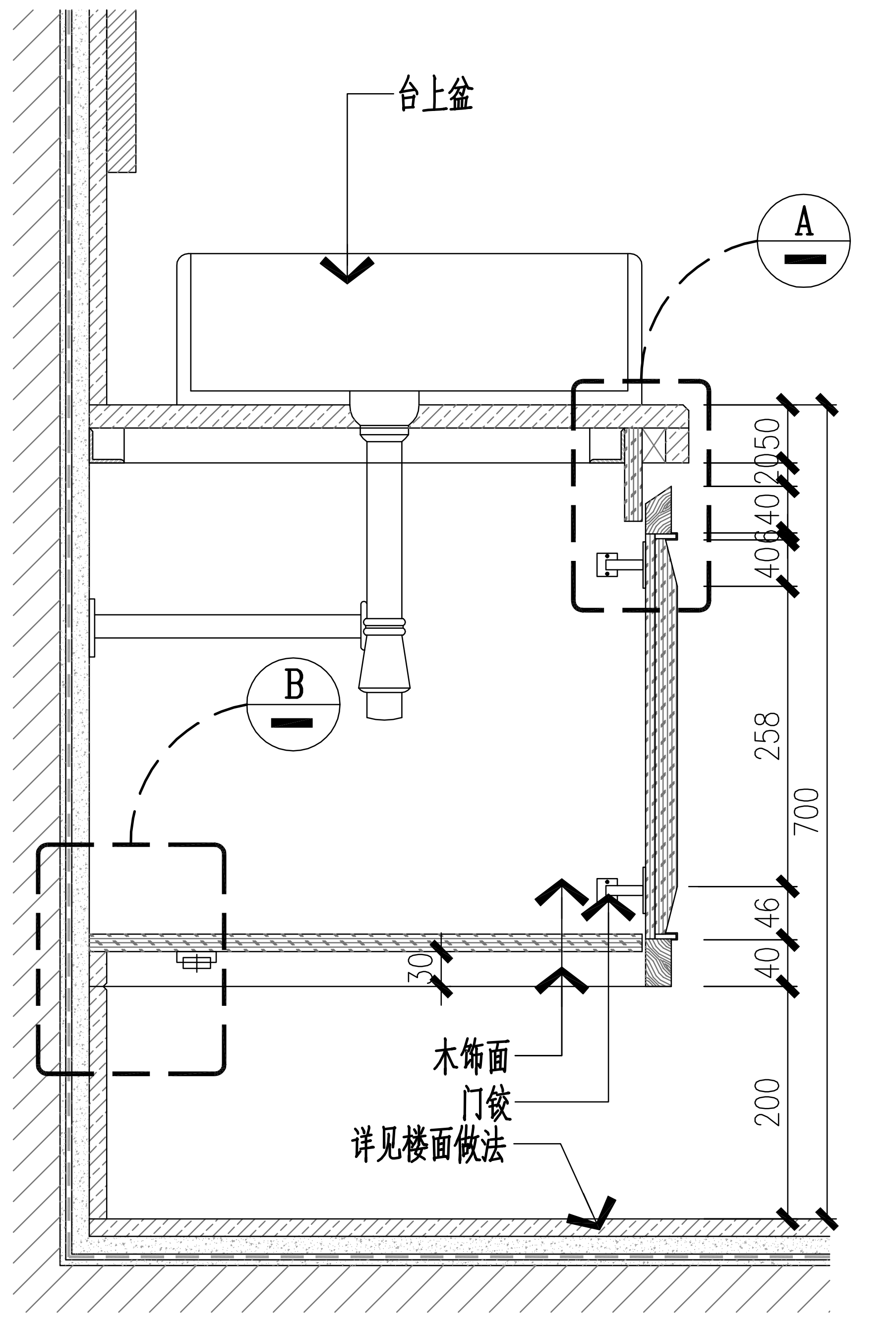
台上盆
A
B
50
20
40
6
40
258
700
46
40
200
30
木饰面
门铰
详见楼面做法

03 洗手台剖面图 1:8

CHC

深圳中海世纪建築設計有限公司
SHENZHEN CHC ARCHITECTURAL DESIGN CO.LTD

工程设计资质等级：甲级 DESIGN GRADE: CLASS A
证书号： A144021319
城乡规划编制资质：乙级 DESIGN GRADE: CLASS B
证书号： [粤]城规编 (142036)号
风景园林资质等级：乙级 DESIGN GRADE: CLASS B
证书号： A244021316

顾问设计单位：
CO-OPERATOR:

建设单位： 深圳市住房保障署
CLIENT:

发 行 记 录 ISSUE REMARK

版次 REV.	发行日期 ISSUE DATE	摘 要 DESCRIPTION
1	2018.02	初步设计图第一次发行
2		
3		
4		
5		

设 计 签 署 SIGNATURE

职 责 DUTY	姓 名 FULL NAME	签 署 SIGNATURE
审 定 APPROVED BY	张文华	
项目负责人 PROJECT CHIEF	黄澍华	
审 核 IDENTIFIED BY	黄澍华	
专业负责人 SPECIALTY CHIEF	林 晖	
校 对 CHECKED BY	林海民	
设 计 DESIGNED BY	林 晖	
制 图 DRAFED BY	吴献望	

单位出图专用章
Authorized stamp

个人执业专用章
Register stamp

项目名称 PROJECT TITLE	宝龙嘉园（深北铁路客技站配套住宅）		
子项名称 SUBTITLE	三号楼		
图 名 DRAWING TITLE	洗手台大样图		
设计阶段 JOB STAGE	初步设计	专 业 DISCIPLINE	建筑
工 程 号 PROJECT NO.		子 项 号 SUB TITLE NO.	
图 号 DRAWING. NO.	JS09	版 次 REVISION	1
比 例 SCALE	1:50		

（本图须加盖我公司出图章，否则无效）